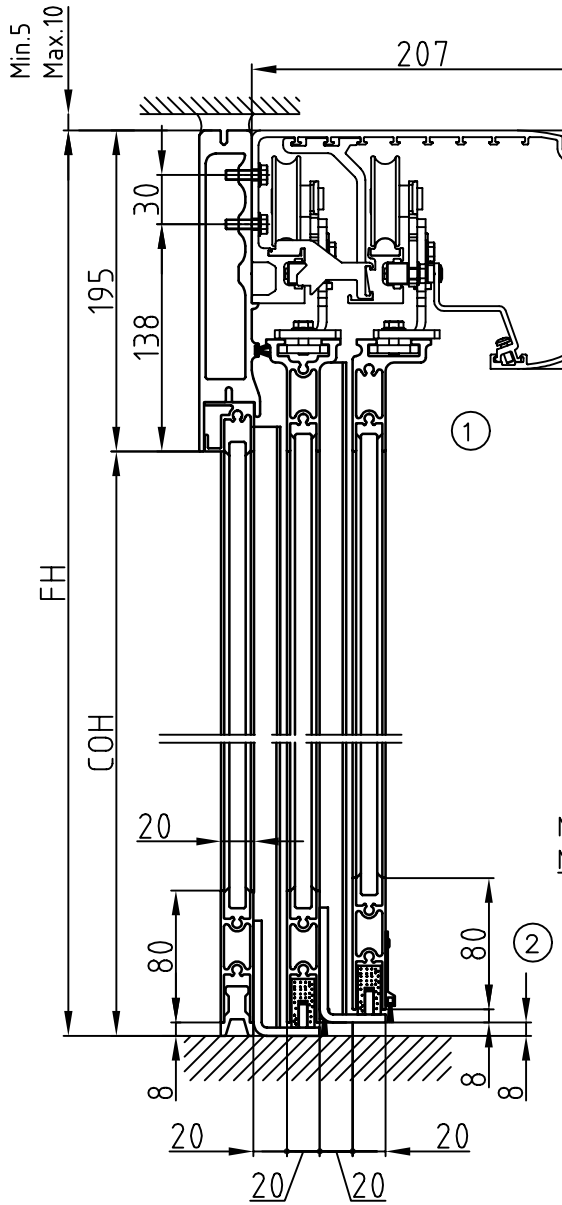

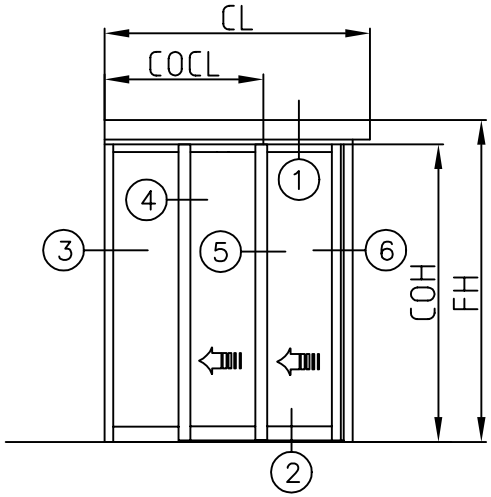

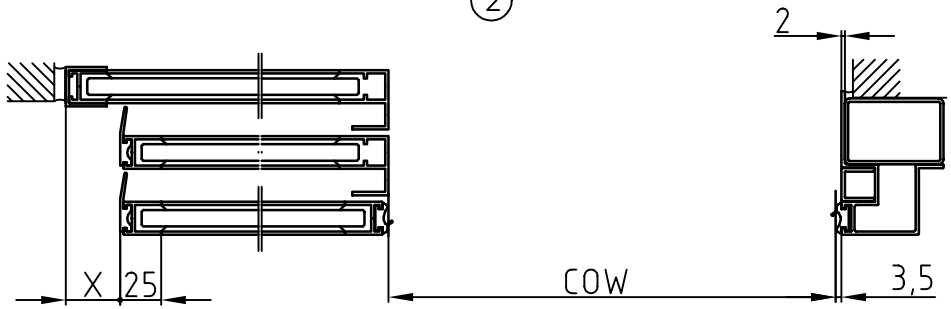

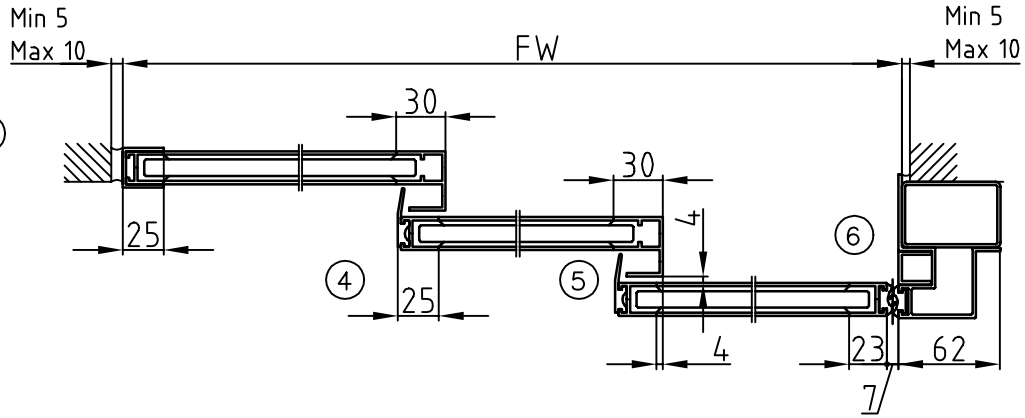

FW=Gesamtbreite;
FW=COW+COW/2+59+X
FW_{min}=1600; FW_{max}=4800
FH=Gesamthöhe; FH=COH+195;
$FH_{standard}$=2450
bei FH>2450 muß B:H<1:5 sein
FH_{max}=2950
COW=Durchgangsbreite;
COW_{min}=1027; COW_{max}=3161
COH=Durchgangshöhe; COH=FH-195;
CL=Verkleidungslänge;
CL_{min}=FW+125
COCL=Mitte COW von links

Oberfläche:
o natur eloxiert (A6/C0)
o eloxiert in _____
o RAL _____

Verglasung:
Glasstärke: o 8mm o 10mm
Glasart: o VSG o ESG

Bodenschloß: o Ja o Nein
Beidseitig sperrbar: o Ja o Nein
(die Bodenbürstendichtung ist im Bereich des Bodenschlosses unterbrochen)

Maßzeichnung freigegeben:
Datum: _____
Unterschrift:
_____

Kunde:	Sachbearbeiter/Besam:
Türbezeichnung:	Datum:
Projekt/Bauvorhaben:	

Automatisches Türsystem ADS

mit Teleskop-Schiebetürantrieb UniSlide-T
zweiflügelig mit Seitenteil
linksöffnend- Trägermontage

besam®

A

800227 C